HANSAPRIMO
Eengats keukenmengkraan, DN 15

Afbeeldingen van product

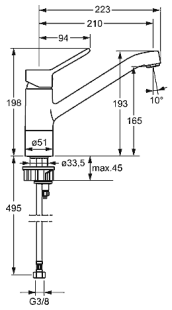

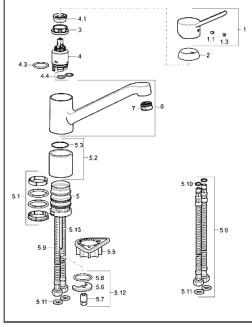

Omschrijving

HANSAPRIMO
Eengats keukenmengkraan, DN 15

P-IX (keurmerk aangevraagd)
Doorstroomhoeveelheid: 12 l/min, gemeten bij 3 bar dynamische druk

- Kraanhuis: ontzinkingsarm messing (MS 63)
- Oppervlakken in contact met drinkwater bevatten minder dan 0,3% lood.
- Oppervlakken in contact met drinkwater zijn nikkelvrij
- Gesloten hendel (metaal)
- (-) W+K-aanduiding
- Perlator
- (-) Constante drukonafhankelijke doorstroomhoeveelheid
- (-) Verbeterde anti-kalk door de HONEYCOMB® structuur
- Rapid-montagesysteem
- flexibele aansluitslang 3/8"
- Montage voor aanrechten tot 45 mm
-
- WELL in voorbereiding

Uitloop: gegoten, 150° draaibaar
Uitloop: 210 mm

Hansa-stuurpatroon classic 3.5
Artikelnummer: 59913075
Aantal in keuzelijst: 1
Hansa-stuurpatroon classic 3.5
Artikelnummer: 59913075
Aantal in keuzelijst: 1

Varianten	Art.nr.	Adviesprijs € (inclusief 21% BTW)
verchroomd	49482203	199,91 M

Pb 10,3% Ni

© 2015 HANSA Armaturen GmbH

Productafbeelding

Producttekening

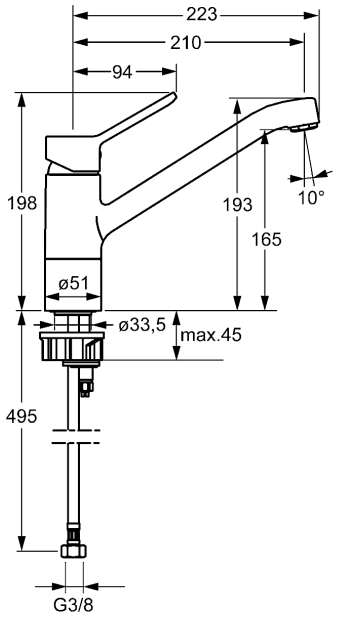

Producttekening

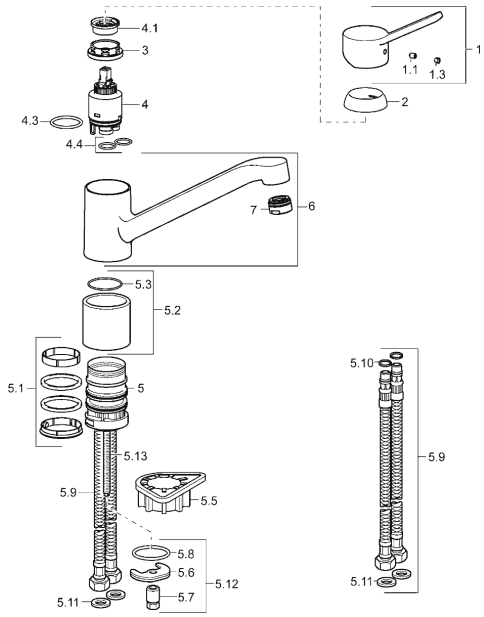

© 2015 HANSA Armaturen GmbH